By Miotti Giancarlo

ESMA AGRICULTURE

- ESSICCATOI PER CEREALI
- GRAIN DRYER
- TROCKNER FÜR GETREIDE
- SUŠARA
- SÉCHOIRS À CÉRÉALES

www.esma.it

MADE IN ITALY

ES240T = mc 32,5

ES120T = mc 16,5

ES150F = mc 20

ES350F = mc 46,5

ES480F = mc 64

ES650F = mc 85

ES240T = mc 32,5

ES150T = mc 20

ES420R BIO = mc 58

N. 2 ES300F= mc 80

ES650F = mc 85

L'arte dell'essicazione assume oggi un'importanza molto particolare per la conservazione dei cereali.
Le regole che ESMA si é imposta per la realizzazione del prodotto sono: massima affidabilità, rispetto per l'ambiente, rispetto per l'utilizzatore, rispetto delle caratteristiche naturali del prodotto trattato.
Gli essiccatoi ESMA, sono realizzati rispettando le regole che si é imposta e che rappresentano un riferimento nella visione di una moderna agricoltura.
L'ESMA, mette a disposizione degli utenti quarant'anni di esperienza nell'essiccazione, ed una gamma di macchine, in grado di soddisfare l'esigenza più varia. Le caratteristiche tecniche e la realizzazione di ogni parte, sono improntate alla funzionalità ed affidabilità. ESMA utilizza prodotti affidabili e di qualità nella realizzazione delle attrezzature.
Gli essiccatoi ESMA, assicurano una perfetta qualità del prodotto essiccato con un limitato e sicuro intervento dell'operatore.

The art of drying is today of major importance as far as cereal preservation is concerned.
The rules followed by ESMA to realise the product are the following: maximum reliability, respect of the environment, respect of the user, respect of the natural characteristics the handled product.
ESMA driers have been manufactured in the respect of the above listed rules, which can be considered as a model for modern agriculture. ESMA is one of the few italian firms that offers its users almost forty years experience in cereal drying and a wide range of machines able to meet the most varied requirements. The general and the specific technical characteristics of each of its parts have been studied with particular consideration for the functional characteristics and reliability. The products employed by ESMA are reliable and of high quality.
ESMA driers guarantee the perfect quality of the dried product, together with short and safe maintenance intervention requirements.

Die Kunst der Trocknung hat heute eine besondere Bedeutung für die Aufbewahrung von Getreide. Die Regeln, die ESMA sich zur Realisierung des Produkts auferlegt hat, sind folgende: größte Zuverlässigkeit, Rücksicht auf die Umwelt, Rücksicht auf die Verwender, Rücksicht auf die natürlichen Eigenschaften des behandelten Produkts.
Die Trockner von ESMA werden realisiert unter Beachtung der Regeln, die sich die Firma auferlegt hat, und die in der Vision einer modernen Landwirtschaft einen Anhaltspunkt darstellen. Die Firma ESMA stellt den Verbrauchern eine vierzig Jahre Erfahrung zur Verfügung und eine Auswahl an Maschinen, die den verschiedensten Anforderungen genügen können.
Die technischen Eigenschaften und die Realisierung von jedem Teil sind geprägt von der Funktionsfähigkeit und der Zuverlässgkeit. Die Firma ESMA verwendet zuverlässige und erstklassige Produkte zur Herstellung der Ausrüstungen.
Die ESMA-Trockner sichern eine perfekte Qualität des getrockneten Produkts und vereinen damit ein begrenztes und sicheres Eingreifen des Bedieners.

Suširanje danas kao danas preuzima glavnu stvar partikolarnu za konzervaciju (kukurz, pšenice, soje, itd.)
To što firma "ESMA" želi da realizira produkt je: rispekt za ambient (polje), rispekt za utilizaciju, rispekt za naturalne karateristike produkta, i garanciju za mašinu.
Sušara ESMA radjene su i realizirane su na rispektu moderne poljoprivrijede ESMA može da vam metne na dispoziciju 40 godina radnje, i jednu gamu mašine, i da vam da sigurnost za svaki rad. ESMA upotrebljuje produkt kvalitetni za realizaciju rada.
Sušare ESMA daju kompletno osiguranje sušenog produkta, osiguranje uvjek, jednog od naših operatora firme.

L'art du séchage a aujourd'hui une importance très particulière pour la conservation des céréales.
Les règles que ESMA s'est imposée pour la réalisation de la machine sont: sûreté extrème, respect pour la nature, respect pour l'utilisateur, respect des caractéristiques naturelles du produit traité.
Les séchoirs ESMA sont réalisés dans le respect des règles qu'elle s'est imposée, les-quelles sont un point de repère pour la moderne agriculture. ESMA met à disposition de ses clients une expérience longue de quarante ans dans le séchage et une série de machines aptes à satisfaire les exigeances les plus différentes.

Les caractéristiques techniques et la réalisation de chaque élément de la machine répondent à des critères de rationnalité et de sûreté.
ESMA, pour la construction de ses séchoirs, utilise des matériels sûrs et de qualité.
Les séchoirs ESMA enfin, assûrent une parfaite qualité du produit seché et, en même temps, une présence de la part de l'operateur, limitée et sûre.

ESSICCATOI PER RISO
RICE DRYERS

ES240F r = mc 32,5

ES480F r = mc 64

ES420F r Bio = mc 58

ES650F r = mc 85

ES150T r = mc 20

ES350F r = mc 46

ES525RScp = mc 70

ESMA BIO
BIO GRAIN DRYER

Sistema di essiccazione indiretto con scambiatore di calore, sistema innovativo di essiccazione in cui i residui della combustione non vengono a contatto con i cereali, mantenendo integre le proprietà organolettiche degli stessi.

Indirect drying system with heat exchanger, pioneering drying system that prevents combustion waste from coming into contact with the grain products, thereby maintaining their organoleptic properties intact.

Indirektes Trockensystem mit Wärmeaustauscher, innovatives Trockensystem, in dem die Verbrennungsreste nicht mit dem Getreide in Beruhrüng kommen, so dass die sensorischen Eigenschaften derselben voll erhalten bleiben.

Sustav indirektnog isušivanja s izmjenjivačem topline, inovativni sustav isušivanja u kojem ostaci izgaranja ne dolaze u dodir sa žitaricama tako da njihova organoleptička svojstva ostaju nepromijenjena.

Système de séchage indirect avec échangeur de chaleur, système de séchage innovant dans lequel les résidus de combustion n'entrent pas en contact avec les céréales, en préservant leurs propriétés organoleptiques.

ES350FBIO - mc 46,5

ES300T BIO - mc 40

ES480F BIO - mc 64

ES420F r BIO - mc 58

ESMA OPTIONAL

ESMA fuoco diretto con 4 motori elettrici
ESMA direct flame with 4 electrics motors

ESMA elettrico, 4 motori
ESMA with 4 electrics motors

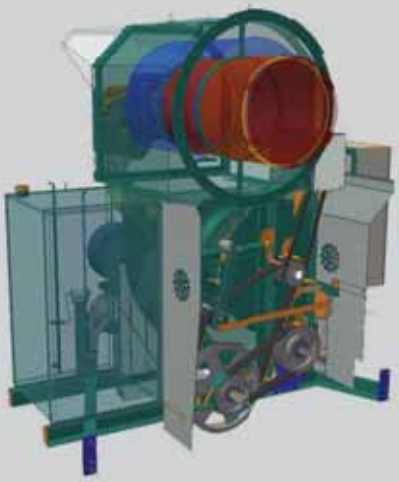

ESMA fuoco diretto trasmissione PTO - elettrica
ESMA direct flame with PTO and e-motor

ESMA bio in lavoro
ESMA bio in work phase

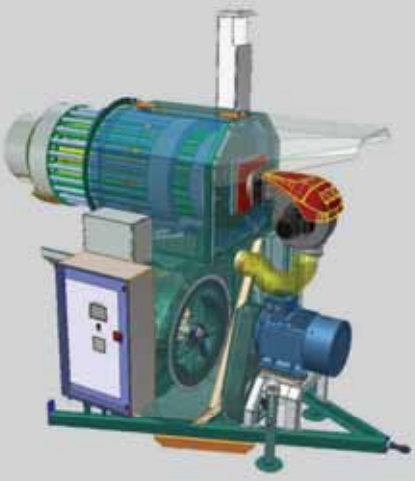

ESMA bio trasmissione PTO – elettrica
ESMA bio with PTO and e-motor

ESMA bio in trasporto, PTO – elettrico, tramoggia 1x2mt e cuffia di aspirazione
ESMA bio in transport phase, PTO-e-motor and dust aspirator on the top

ESMA doppio scarico con coclea elettrica
ESMA with double electric unloader screw

IN TRASPORTO
ROAD TRANSPORT

Trasporto eccezionale ES240T + ES150F - *Slow moving vehicle with ES240T + ES150F*

In container

In carico - *Load*

Trasporto trainato ES420F - *Trailed dryer ES420F*

n. 2 essiccatoi SMALL - *n. 2 small dryers*

Trasporto eccezionale ES555F - *Slow moving vehicle with ES555F*

ESMA BABY

DATI TECNICI - *TECHNICAL DATA*

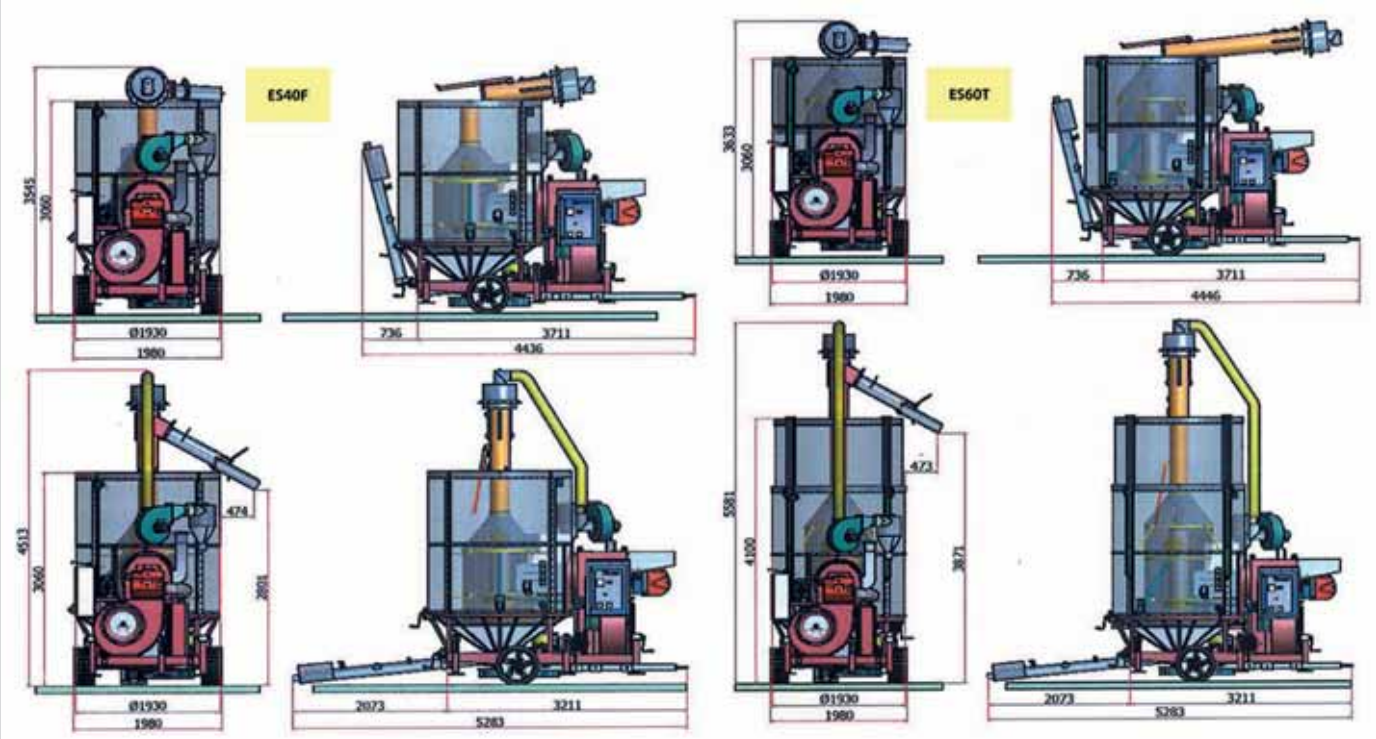

ESMA BABY		ES40F	ES60F	ES60T
Capacità | Capacity | Behalterinhalt | Silo kapacitet | Capacité	m³	MIN/MAX 4,3 / 5,9	MIN/MAX 5,4/8,3	MIN/MAX 5,4/8,3
Capacità | Capacity | Behalterinhalt | Silo kapacitet | Capacité	t	MIN/MAX 3,2 / 4,4	MIN/MAX 4,1/6,1	MIN/MAX 4,1/6,1
Altezza in trasporto | In Transport phase Height | Visina u transportu | Hauter en transport	m	3,54	3,63	3,63
Altezza in lavoro | In work phase Height | Visina u radu | Hauter en travail	m	3,60	4,55	4,55
Ventilatore | Fan | Ventilator | Ventilator | Ventilateur	m³/h.	14.000	18.000	18.000
Bruciatore | Burner | Brenner | Plamenik | Bruleur	Kcal/h	350.000	450.000	450.000
Produzione | Production | Produktion | Proizvodnja | Production 25 % - 14 %	t/24h.	MIN/MAX 16/22	MIN/MAX 21/31	MIN/MAX 21/31
Potenza assorbita PTO | PTO input | Leistungsaufname | PTO | Povucenje jacine PTO | Asbsorption de puissance	hp	30	40	40
Motore elettrico | Electric engine | Elektromotorleistung | Elektricni motor | Moteur electrique	kw	12	15	15

Le capacità sono riferite ad un prodotto con P.S. 0.75 t/mc – Capacities referred to Specific Weights 0,75 t/mc - Die Leistungen beziehen sich auf P.S. 0,75 t/mc - Taj kapacitet je dobiven na jedan produkt sa P.S. 0,75 t/mc - Les capacites se referant a un produit de P.S. 0,75 t/mc.

Con Silos di raffreddamento la produzione aumenta del 20% - Use of cooling silos increases production by 20% - Bei gekuhltem Silo nimmt die Produktion um 20% zu.- Zahvaljujući silosu za hlađenje proizvodnja raste za 20% - Avec des silos de refroidissement, la production augmente de 20.

ES60F = da mc 5,4 a mc 8,3

ES60F = da mc 5,4 a mc 8,3

ES60F = da mc 5,4 a mc 8,3

ESMA SMALL

DATI TECNICI - *TECHNICAL DATA*

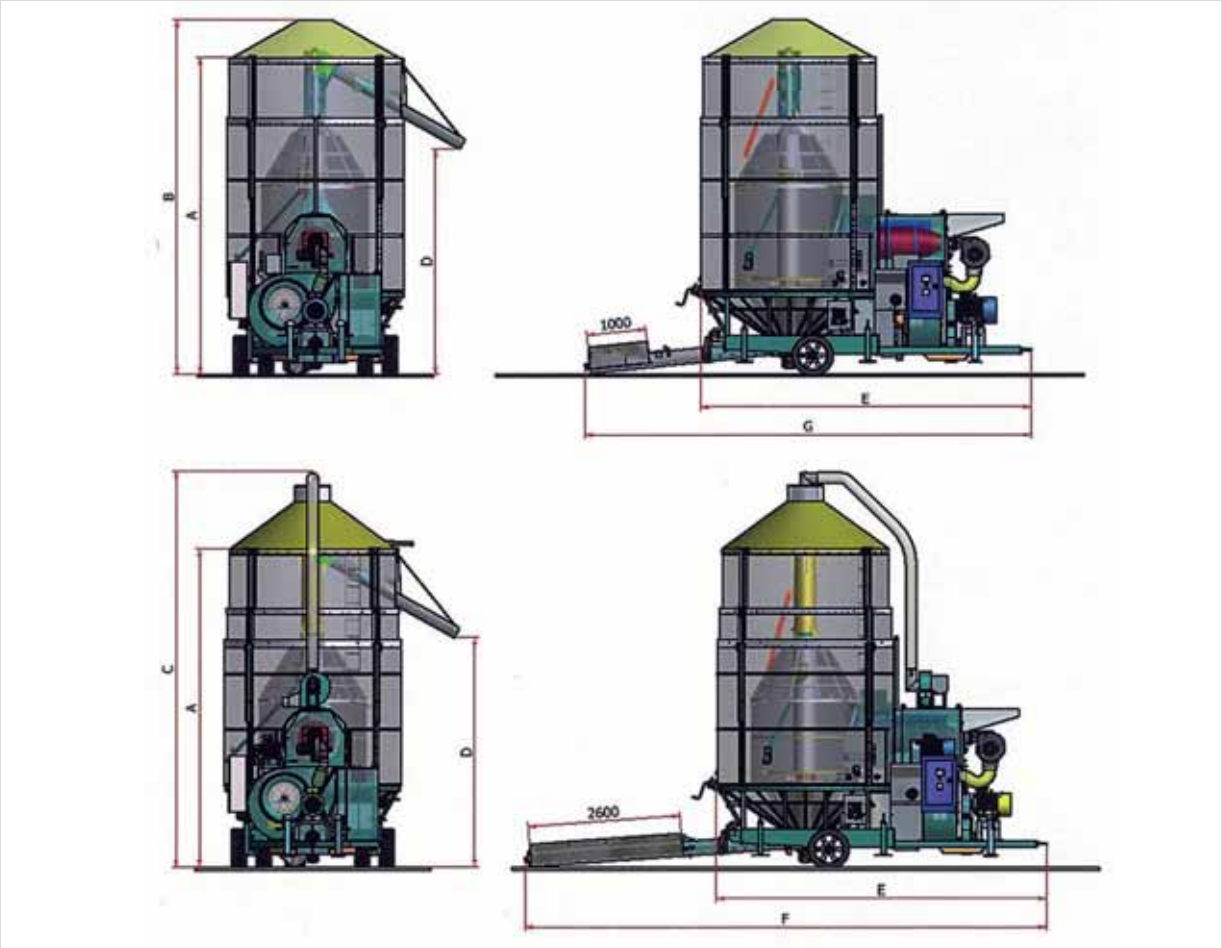

ESMA SMALL			ES90F	ES100F	ES120T	ES135T	ES150T
Capacità | Capacity | Behalterinhalt | Silo kapacitet | Capacité		m³	12	14	16,5	18,5	20
Capacità | Capacity | Behalterinhalt | Silo kapacitet | Capacité		t	9	10	12	13,5	15
Altezza in trasporto | In Transport phase Height | Visina u transportu | Hauter en transport		m	4,05	4,90	4,47	4,47	4,47
Altezza | Height | Visina | Hauter	**A**	m	4,05	4,45	4,98	5,57	6,05
Altezza in lavoro | In work phase Height | Visina u radu | Hauter en travail	**B**	m	4,52	4,91	5,55	6,07	6,58
Altezza in lavoro | In work phase Height | Visina u radu | Hauter en travail	**C**	m	5,75	5,75	6,05	6,78	7,28
Altezza | Height | Visina | Hauter	**D**	m	3,80	2,90	3,70	4,05	4,53
Larghezza | Width | Breite | Sirina | Largeur		m	**2,50**	**2,50**	**2,50**	**2,50**	**2,50**
Lunghezza | Lenght | Lange | Duljina | Longeur	**E**	m	4,93	4,93	4,93	4,93	4,93
Lunghezza | Lenght | Lange | Duljina | Longeur	**F**	m	8,14	8,14	8,14	8,14	8,14
Lunghezza | Lenght | Lange | Duljina | Longeur	**G**	m	7,30	7,30	7,30	7,30	7,30
Ventilatore | Fan | Ventilator | Ventilator | Ventilateur		m³/h.	30.000	32.000	35.000	37.000	42.000
Bruciatore | Burner | Brenner | Plamenik | Bruleur		Kcal/h	500.000	600.000	650.000	700.000	800.000
Produzione | Production | Produktion | Proizvodnja | Production 25 % - 14 %		t/24h.	45	50	60	67,5	75
Potenza assorbita PTO | PTO input | Leistungsaufname | PTO | Povucenje jacine PTO | Asbsorption de puissance		hp	45	50	55	60	65
Motore elettrico | Electric engine | Elektromotorleistung | Elektricni motor | Moteur electrique		hw	22	22	30	30	30

Le capacità sono riferite ad un prodotto con P.S. 0.75 t/mc – Capacities referred to Specific Weights 0,75 t/mc - Die Leistungen beziehen sich auf P.S. 0,75 t/mc - Taj kapacitet je dobiven na jedan produkt sa P.S. 0,75 t/mc - Les capacites se referant a un produit de P.S. 0,75 t/mc.
Con Silos di raffreddamento la produzione aumenta del 20% - Use of cooling silos increases production by 20% - Bei gekuhltem Silo nimmt die Produktion um 20% zu.- Zahvaljujući silosu za hlađenje proizvodnja raste za 20% - Avec des silos de refroidissement, la production augmente de 2.

ESMA MEDIUM

DATI TECNICI - *TECHNICAL DATA*

ESMA MEDIUM		ES150F	ES190T	ES220T	ES165F	ES225T	ES240T	ES270T
Capacità | Capacity | Behalterinhalt | Silo kapacitet | Capacité	m³	20,5	26	29	22,5	30	32,5	36
Capacità | Capacity | Behalterinhalt | Silo kapacitet | Capacité	t	15	19	21,5	16,5	22,5	24	27
Altezza in trasporto | In Transport phase Height | Visina u transportu | Hauter en transport	m	4,49	4,49	4,49	4,50	4,50	4,50	4,50
Altezza | Height | Visina | Hauter **A**	m	4,49	5,55	6,00	4,50	5,72	6,20	6,70
Altezza in lavoro | In work phase Height | Visina u radu | Hauter en travail **B**	m	5,15	6,21	6,71	5,20	6,46	6,74	7,23
Altezza in lavoro | In work phase Height | Visina u radu | Hauter en travail **C**	m	6,06	6,93	7,73	5,94	7,15	7,45	7,92
Altezza | Height | Visina | Hauter **D**	m	2,80	4,05	4,54	4,00	4,20	4,50	4,90
Lunghezza | Lenght | Lange | Duljina | Longeur	m	**3,00**	**3,00**	**3,00**	**3,20**	**3,20**	**3,20**	**3,20**
Lunghezza | Lenght | Lange | Duljina | Longeur **E**	m	5,62	5,62	5,62	5,80	5,80	5,80	5,80
Lunghezza | Lenght | Lange | Duljina | Longeur **F**	m	8,78	8,78	8,78	9,14	9,14	9,14	9,14
Lunghezza | Lenght | Lange | Duljina | Longeur **G**	m	7,57	7,57	7,57	7,75	7,75	7,75	7,75
Ventilatore | Fan | Ventilator | Ventilator | Ventilateur	m³/h.	45.000	50.000	60.000	47.000	65.000	70.000	75.000
Bruciatore | Burner | Brenner | Plamenik | Bruleur	Kcal/h	900.000	1.000.000	1.050.000	950.000	1.050.000	1.100.000	1.300.000
Produzione | Production | Produktion | Proizvodnja | Production 25 % - 14 %	t/24h.	75	95	107,5	82,5	112,5	120	135
Potenza assorbita PTO | PTO input | Leistungsaufname | PTO | Povucenje jacine PTO | Asbsorption de puissance	hp	65	70	80	70	85	90	95
Motore elettrico | Electric engine | Elektromotorleistung | Elektricni motor | Moteur electrique	hw	30	37	45	37	45	50	55

ESMA LARGE

DATI TECNICI - *TECHNICAL DATA*

ESMA LARGE		ES300T	ES350F	ES350F	ES420F	ES480F	ES525F	ES555F	ES650F
Capacità | Capacity | Behalterinhalt | Silo kapacitet | Capacité	m³	40	46,5	46	56,5	64	70	74	85
Capacità | Capacity | Behalterinhalt | Silo kapacitet | Capacité	t	30	35	35	42	48	52,5	55,5	65
Altezza in trasporto | In Transport phase Height | Visina u transportu | Hauter en transport	m	4,55	4,55	4,55	4,55	4,55	4,55	4,55	4,55
Altezza | Height | Visina | Hauter **A**	m	5,90	6,50	6,20	6,70	7,60	8,10	8,60	8,80
Altezza in lavoro | In work phase Height | Visina u radu | Hauter en travail **B**	m	6,80	7,45	6,85	7,90	8,78	9,23	9,78	9,95
Altezza in lavoro | In work phase Height | Visina u radu | Hauter en travail **C**	m	7,59	8,17	7,75	8,70	9,63	10,01	10,60	10,80
Altezza | Height | Visina | Hauter **D**	m	4,05	5,08	4,07	5,07	5,95	6,40	7,10	7,50
Larghezza | Width | Breite | Sirina | Largeur	m	**3,60**	**3,60**	**4,02**	**4,02**	**4,02**	**4,02**	**4,02**	**4,56**
Lunghezza | Lenght | Lange | Duljina | Longeur **E**	m	6,60	6,60	7,15	7,15	7,15	7,15	7,15	7,95
Lunghezza | Lenght | Lange | Duljina | Longeur **F**	m	10,50	10,50	10,80	10,80	10,80	10,80	10,80	11,20
Lunghezza | Lenght | Lange | Duljina | Longeur **G**	m	9,10	9,10	9,25	9,25	9,25	9,25	9,25	9,20
Ventilatore | Fan | Ventilator | Ventilator | Ventilateur	m³/h.	80.000	85.000	85.000	95.000	105.000	110.000	115.000	120.000
Bruciatore | Burner | Brenner | Plamenik | Bruleur	Kcal/h	1.300.000	1.300.000	1.300.000	1.350.000	1.400.000	1.450.000	1.500.000	1.500.000
Produzione | Production | Produktion | Proizvodnja | Production 25 % - 14 %	t/24h.	150	175	175	210	240	262,5	277,5	325/390
Potenza assorbita PTO | PTO input | Leistungsaufname | PTO | Povucenje jacine PTO | Asbsorption de puissance	hp	110	120	120	125	145	150	155	170
Motore elettrico | Electric engine | Elektromotorleistung | Elektricni motor | Moteur electrique	kw	60	65	65	70	75	80	85	100

Le capacità sono riferite ad un prodotto con P.S. 0.75 t/mc – Capacities referred to Specific Weights 0,75 t/mc - Die Leistungen beziehen sich auf P.S. 0,75 t/mc - Taj kapacitet je dobiven na jedan produkt sa P.S. 0,75 t/mc - Les capacites se referant a un produit de P.S. 0,75 t/mc.
Con Silos di raffreddamento la produzione aumenta del 20% - Use of cooling silos increases production by 20% - Bei gekuhltem Silo nimmt die Produktion um 20% zu.- Zahvaljujući silosu za hlađenje proizvodnja raste za 20% - Avec des silos de refroidissement, la production augmente de 20%.

ESMA ESSICCATOI PER CEREALI

Per una perfetta qualità del prodotto essiccato

ESMA GRAIN DRYER

For a perfect quality drying

1 Cardani
2 Serbatoio
3 Ventilatore
4 Quadro elettrico
5 Generatore di corrente
6 Ciclone grande
7 Appoggi regolabili
8 Pannellatura esterna inox
9 Coclea centrale
10 Pulitore
11 Ciclone piccolo
12 Coppia conica
13 Miscelatore
14 Riduttore interno miscelatore
15 Coclea di carico
16 Campana di espansione
17 Gruppo calore
18 Scarico
19 Cuffia di aspirazione
20 Trasmissione a cinghie
21 Preleva campioni
22 Ventilare aspirapolveri
23 Motore elettrico
24 Albero principale
25 Ralla
26 Bruciatore

1 Universal joints
2 Tank
3 Fan
4 Electric control panel
5 Electric power generator
6 Big cyclone
7 Adjustable feet
8 Inox pannelling
9 Central screw conveyor
10 Ejection cleaner
11 Small cyclone
12 Bevel gear pair
13 Mixer
14 Worm gear reducer
15 Loading auger
16 Expansion hopper
17 Heat unit
18 Outlet chute
19 Dust system
20 Belt drive
21 Grain tester
22 Dust system
23 Electric motor
24 Maine drive shaft
25 Rolling bearing
26 Bi-fuel burner

1 Kardangelenke mit Schutz
2 Tank
3 Ventilator
4 Elektrischer Schaltbrett
5 Stromerzeuger
6 Großer Zyklon
7 Regulierbare Stützfüße
8 Äußere Inoxverschalung
9 Zentrale förderschnecke
10 Auswurfreiniger
11 Kleiner Zyklon
12 Kegelradgetriebe
13 Mischer
14 Schneckengetriebe
15 Einlaufschnecke
16 Luftkanal
17 Heizgruppe
18 Auslauf
19 Staubsystem
20 Riemenotriebs
21 Entnahmestelle
22 Staubsystem
23 Elektromotor
24 Hauptwelle
25 Lagerschalen
26 Brenner

1 Kardan
2 Reservar
3 Ventilator
4 Elektricni Kvadrat
5 Generator struje
6 Veliki ciklon
7 Regolacija nožica
8 Limovi inox
9 Centralni puž
10 Ĉistaĉ za isbacivanje
11 Mali ciklon
12 Kutia sa zubĉanicima
13 Mješalica
14 Reduktor za Mješalica
15 Puž za istovar
16 Zvono
17 Grupa temperature
18 Istovar
19 Sustav prašine
20 Trazmisija na remen
21 Izlaz za controla vlaznost
22 Sustav prašine
23 Električni motor
24 Osovina Centralna
25 Zubni kotaĉ
26 Plamenik

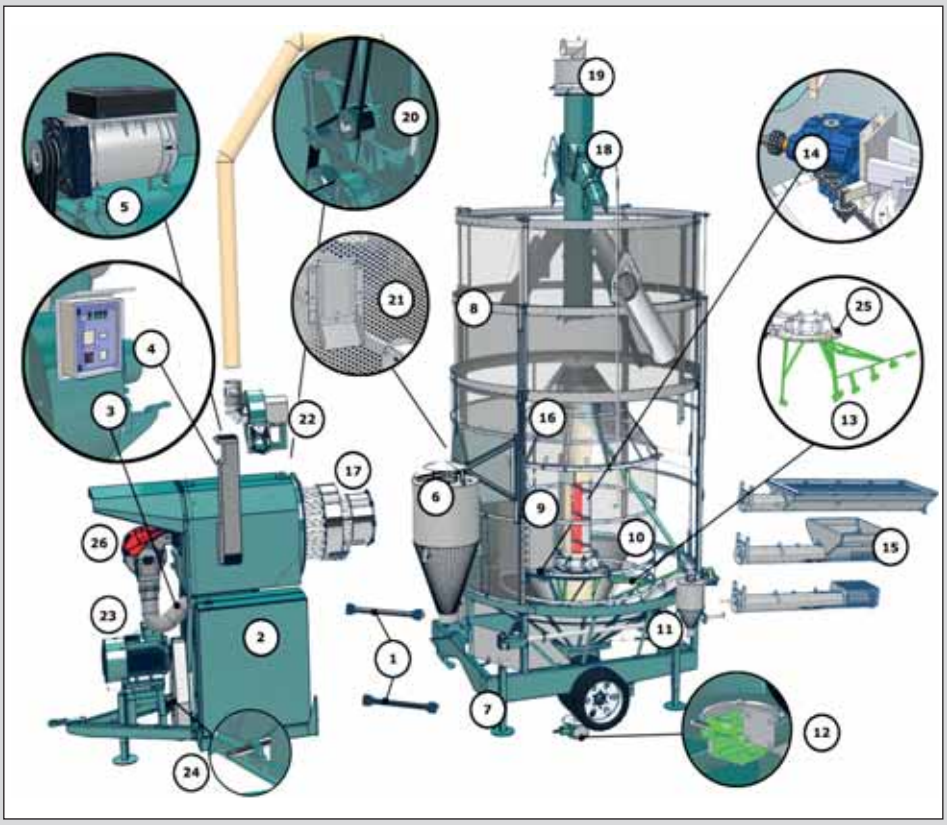

1 Cardans
2 Réservoir
3 Ventilateur
4 Tableau électrique
5 Générateur d'électricité
6 Grand cyclone
7 Pieds réglables
8 Panneaux extérieurs en acier inox
9 Vis centrale
10 Polisseur statique
11 Petit cyclone
12 Couple conique
13 Mélangeur
14 Reducteur à vis sans fin
15 Vis de chargement
16 Cloche d'expansion
17 Groupe chaleur
18 Tuyau de décharge
19 Système de poussière
20 Trasmission par courroies
21 Point de prélèvement
22 Système de poussière
23 Moteur électrique
24 Arbre principal
25 Crapaudine
26 Brûleur

DOTAZIONI STANDARD
STANDARD ITEM

Microm porta
Door sensor

Cassetta pulitore
Cleaner box

Microm rotazione miscelatore
Mixer rotation sensor

Frizioni coclea di carico e ventilatore
Friction clutches on loading auger and on fan

Fermo rialzo
Lift lock

Ingrassatori centralizzati
Centralized greasing system

Riduttore coclea centrale sovradimensionato
Oversized central auger reducer

Miscelatore grande
Large main mixer

Miscelatore piccolo
Second small mixer

Sensore controllo rotazione ventilatore
Fan rotation sensor

Deflettori aria
Internal flaps

Supporto centrale coclea di carico
Central loading auger support

ALCUNI OPTIONAL
A FEW OPTIONS

Ciclone decantatore
Cyclon decantation

Ciclone a bandiera
Flag cyclone

Sistema di aspirazione polveri
Dust aspiration system

Cicloncino su pulitore
Little cyclon on ejection cleaner

Filtro a maniche
Sleeve filter

Impianto di ingrassaggio automatico
Automatic greasing

Es90F STONES

Coclea di carico da fossa
Loading auger ditch 40 tons

Scambiatore di calore
Heat exchanger

Tetto in PVC con cuffia di aspirazione
PVC roof with dust aspirator system

Tetto in PVC
PVC round roof

Tetto pvc quadro
PVC square roof

Tetto inox
Inox roof

Quadro elettrico TOUCH
Touch control panel

Quadro elettrico standard
Standard Electric control panel

Tramoggia varie dimensioni
Loading hopper different size

COLONNA ESSICCANTE
THE DRYING COLUMN LITTLEDRYER

Produzione | Production | Produktion | Proizvodnja | Production 24 % - 14 %: Tons/24h 9 ÷ 25

ESSICCATOIO A CICLO CONTINUO
CONTINUOUS CYCLE GRAIN DRYER

Produzione | Production | Produktion | Proizvodnja | Production 24 % - 14 %: Tons/24h 144 ÷ 786

ES500 RCT

By Miotti Giancarlo

ESMA AGRICULTURE

Via Vegri, 36
36047 MONTEGALDA (VICENZA)
ITALIA

Tel.: 0039 0444 412511
Fax: 0039 0444 413230

info@esma.it
info@pec.esma.it

esmasrl

www.esma.it

MADE IN ITALY

Tutti i dati e le illustrazioni sono puramente indicativi. Possono essere variati a piacere della Ditta costruttrice senza obbligo di preavviso. I dati relativi ai rendimenti sono indicativi. Essi possono variare sensibilmente secondo le indicazioni ambientali (temperature, umidità relativa) e delle caratteristiche del prodotto (grado di maturazione, pulizia ecc.) Differenze importanti sono possibili fra diverse varietà dello stesso prodotto • All data, characteristics and illustrations are just as an indication. The manufacturing company may vary them without notice. The data relevant to yields are just ad indication. These can considerably according to the environment conditions (temperature, relative humidity) and the product characteristics (ripening degree, cleaning, etc) Important difference are possible among the different varieties of the same product • Alle Daten und Erläuterungen sind rein indikativ. Die Herstellerfirma kann diese ohne Vorankündigung verändern. Die Daten betreffend die Leistung sind indikative Angaben. Diese könnenentsprechend den Umweltbedingungen (temperatur, Luftfeuchtigkeit) und den Produkteigenschaften (Reifegrad, Reunheit, usw) deutlich variieren. Ausschlaggebende Unterschuede können bei verschiedenen Sorten desselben Produkts auftreten • Svi prodaci i ilustrazia su indikativni. Moedu da imaju promjenu od firme kad god ona to zaželi, bez da obavijesti. Svi podaci relativni na produkziu su indikativni. Možedu da se mjenjaju sa senzibilazion i sa indikaziom mjesta kao np. (temperatura, vlažnost, itd.) od karateristike produkta i od kvalitete. Najažije promjene možedu se dobiti samo ako imamo drugačje vrste od istog produkta • Toutes les données et les illustrations sont seulement indicatives. Elles peuvent être variées par la maison constructrice sans obligation de préavis. Les données rélatives aux rendements sont indicatives. Elles peuvent varier sensiblement selon les indications ambiantes (température, humidité rélative) et selon les caractéristiques du produit (état de maturation et de propreté, etc.). Différences importantes sont possibles même grâce aux variétés d'un même céréal.

By Miotti Giancarlo

ESMA AGRICULTURE

ES2500RCT

ES5000RCT

ESSICCATOIO A CICLO CONTINUO - CONTINUOUS CYCLE GRAIN DRYER
FOLYAMATOS ÜZEMŰ SZÁRÍTÓBERENDEZÉS - ЗЕРНОСУШИЛКИ НЕПРЕРЫВНОГО ЦИКЛА

- Pistone serranda a ghigliottina scarico
- Discharge guillotine slide gate piston
- Leürítő toló zsalu dugattyú
- Поршень гильотинной шиберной задвижки разгрузочного желоба

- Pistone serranda antipolvere ventilatori - Fan dustproof slide gate piston
- Ventilátor porvédő zsalu dugattyú - Поршень антипылевых жалюзи вентилятора

- Regolazione carrello di scarico a ghigliottina - Guillotine discharge trolley adjustment
- Leürítő kocsi szabályozás - Регулировка сбрасывающей тележки

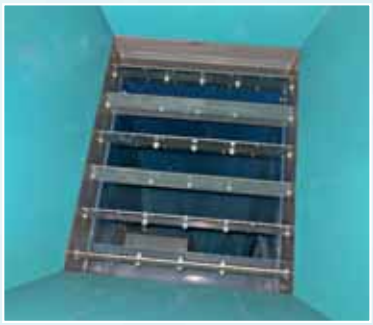

- Serranda Antipolvere aperta
– Open dustproof slide gate
- Nyitott porvédő zsalu
- Антипылевые жалюзи открыты

- Serranda Antipolvere chiusa
- Closed dustproof slide gate
- Zárt porvédő zsalu
- Антипылевые жалюзи закрыты

LA NOSTRA STORIA - OUR HISTORY
VÁLLALATUNK TÖRTÉNETE - НАША ИСТОРИЯ

A grande richiesta con 40 anni di esperienza nell'essiccatoio mobile la ditta ESMA SRL s.u. è lieta di proporre la sua nuova linea di macchine studiate per disidratare i cereali e permettere la conservazione con particolare attenzione allo sviluppo di sistemi che garantiscono e salvaguardano sia la qualità del seme che il rispetto dell'ambiente.
Gli essiccatoi a colonna ESMA a ciclo continuo con recupero totale di calore funzionano in modo da ottenere minori consumi, uniformità di distribuzione del flusso di aria calda di essiccazione, minore emissione in atmosfera nel rispetto delle normative vigenti e facilità nel convogliamento dei vapori di essiccazione.
L'essiccazione avviene per mezzo di correnti incrociate di aria calda che attraversano la granella che man mano che si avvicina al fondo si essicca.
Il recupero avviene per mezzo di ventilatori centrifughi ad alto rendimento che permettono:
- minor inquinamento acustico
- maggiore resa.
I bruciatori sono ad alto rendimento a gas in vena d'aria a due stadi o modulanti.

By popular demand, ESMA SRL s.u., with 40 years of experience in the production of mobile grain dryers, is pleased to introduce its new line of machines designed for dehydration and conservation of cereals, paying particular attention to the development of systems that safeguard seed quality and are environment-friendly.
The ESMA continuous cycle column dryers with total heat recovery guarantee lower consumption, uniform distribution of the hot drying air flow, lower emissions into the atmosphere in compliance with the current laws and easy removal of the drying vapours.
The drying is performed by means of hot air cross currents passing through the grains, which dry as they drop towards the bottom. Recovery is by means of high efficiency centrifugal fans which ensure:
- reduced noise pollution
- higher yield.
The burners are two-stage or modulating high efficiency air duct gas burners.

A mobil szárítóberendezések területén szerzett 40 éves tapasztalattal az ESMA SRL s.u. társaság örömmel kínálja fel az új termékvonalát, amelyet gabonák szárítására, és ezáltal a tárolásuk biztosítására terveztek, különös figyelmet fordítva olyan rendszerek kifejlesztésére, amelyek biztosítják a környezet védelmét és megőrzik a gabonaszemek minőségét.
A folyamatos üzemű, toronyrendszerű ESMA szárítóberendezés teljesen újrahasznosítja a hőt, működése során a legalacsonyabb fogyasztást igényli, biztosítja a szárító meleg levegő egyenletes eloszlását, a hatályos jogszabályokban megjelölteknél alacsonyabb kibocsátási értéket, és megkönnyíti a szárítás során keletkező gőzök elszállítását.
A szárítás egymást keresztező meleg levegő áramokkal történik, amelyek áthaladnak a gabonaszemeken, amely a torony aljához leérve megszárad.
A meleg levegő újrahasznosítása nagy teljesítményű centrifugális ventilátorokkal történik, amelyek biztosítják:
- a legkisebb zajszennyezést
- és a magasabb hozamot.
Az égők nagyteljesítményű, kétszakaszos vagy modulációs gázégők.

По многочисленным просьбам, имея 40-тилетний опыт по производству мобильных зерносушилок, фирма ESMA SRL рада предложить свою новую линию сушилок, предназначенных для обезвоживания зерновых культур и их хранения, обращая особое внимание на разработку систем, обеспечивающих и гарантирующих качество семян и уважение к окружающей среде.

Колонные зерносушилки ESMA непрерывного цикла работают с полной рекуперацией тепла и более низким расходом энергии, равномерным распределением потока горячего воздуха для сушки, снижением вредных выбросов в атмосферу в соответствии с действующими нормами и легким отводом пара сушки.
Сушка осуществляется посредством прохождения горячего воздуха по скрещенным потокам, которые проходят через зерна, сохнущие по мере их приближения ко дну.
Рекуперация происходит с помощью высокоэффективных центробежных вентиляторов, которые позволяют иметь:
- меньшее шумовое загрязнение
- большую производительность.
Высокопроизводительные газовые горелки с каналом подачи воздуха двухступенчатые или модулируемые.

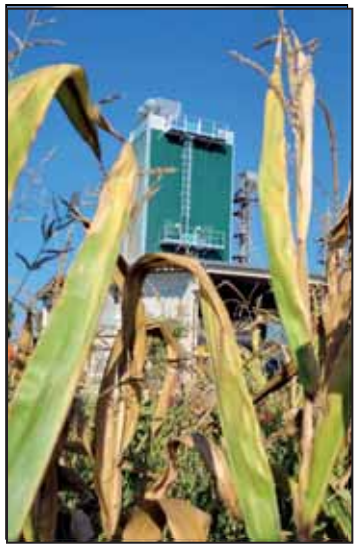

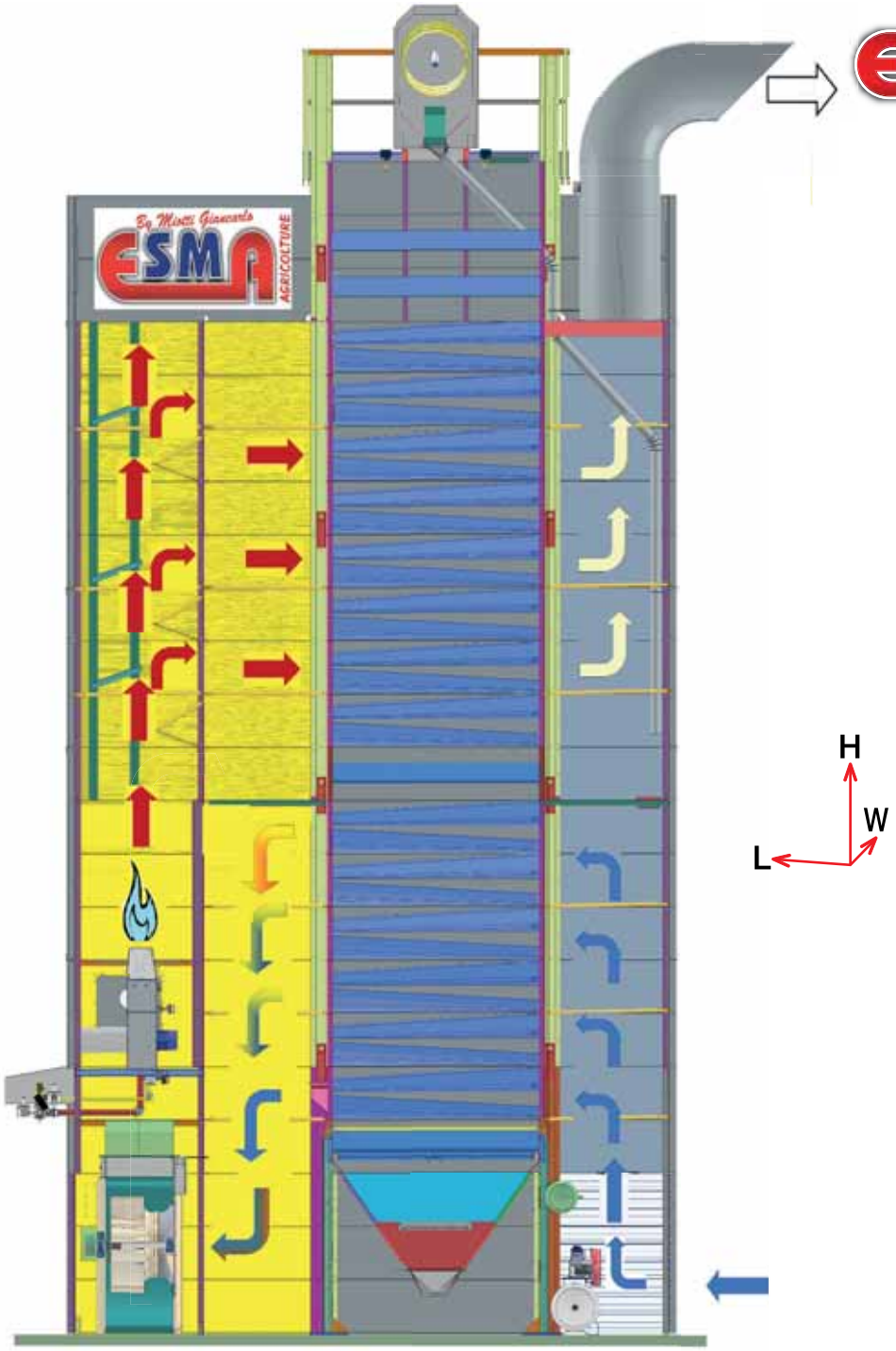

aria esausta
exhaust air
elhasznált levegő
Запас воздуха исчерпан

aria di recupero da raffreddamento
cooling recovery air
hűtésből visszanyert levegő
рекуперированный воздух после сушки и охлаждения

aria di recupero da essiccazione e raffreddamento
drying and cooling recovery air
szárításból és hűtésből visszanyert levegő
рекуперированный воздух после охлаждения

aria temperatura media
mean temperature air
közepes hőmérsékletű levegő
средняя температура воздуха

aria alta temperatura bruciatore
burner high temperature air
égő magas hőmérsékletű levegője
высокая температура воздуха в горелке

aria temperatura ambiente
ambient air temperature
környezeti hőmérsékletű levegő
температура окружающей среды

ESSICCATOIO CICLO CONTINUO CON RIUTILIZZO DI CALORE BRUCIATORE UNICO
CONTINUOUS CYCLE SINGLE–BURNER DRYER WITH HEAT RECOVERY
FOLYAMATOS ÜZEMŰ SZÁRÍTÓBERENDEZÉS HŐVISSZANYERÉSSEL ÉS EGY ÉGŐVEL
СУШИЛКИ НЕПРЕРЫВНОГО ЦИКЛА С РЕКУПЕРАЦИЕЙ ТЕПЛА. ОДИНАРНАЯ ГОРЕЛКА.

L'essiccatoio a ciclo continuo con riutilizzo di calore a bruciatore unico ESMA è dotato di un **quadro comandi con sistema PLC** e pannello operatore touch screen, cioè di un sistema capace di azionare e controllare gestendo tutto il processo essiccante anche tramite remoto. Il pannello operatore nello specifico è un dispositivo progettato appositamente per il controllo del processo di essiccazione dei cereali in versione temperatura, che come optional può rilevare inoltre l'umidità.
E' un sistema facilmente personalizzabile, particolarmente indicato per gli essiccatoi a ciclo continuo o a ricircolo con regolazione autonoma dello scarico.
Possibilità di richiedere assistenza online con accesso tramite pc.
Con l'essiccatoio ESMA avete un doppio risparmio energetico:
In primo luogo con il convogliamento dell'aria tiepida proveniente dalla zona di raffreddamento al ventilatore e successivamente al bruciatore: quest'operazione consente un risparmio energetico del 30% circa rispetto ad altri impianti.
In secondo luogo, come optional c'è l'**Isolamento termico** che viene realizzato con una carenatura esterna. Tale sistema, già adottato negli essiccatoi cilindrici ESMA, è costituito da un pannello in lamiera sovrapposta che forma un involucro ventilato, grazie al quale si ottiene un ulteriore 10% circa di risparmio energetico.

The ESMA continuous cycle single–burner dryer with heat recovery is equipped with **a switchboard with PLC** and touch screen operator panel, that is a system for activation and control, also with remote management of the whole drying process. The operator panel in particular is a device specifically designed to control the drying process of cereals in the temperature version, and it can also sense and measure humidity as an optional feature.
This easily customizable system is particularly suitable for continuous cycle or air recirculating dryers with independent discharge regulation.
Online technical support with access by pc can be requested.
The ESMA continuous cycle dryer offers a double energy saving.
The first is achieved by recovery of the warm air flowing out of the cooling area and its conveyance to the fan and then to the burner, which allows an energy saving of about 30% compared to other plants.
Secondly, the **optional thermal insulation** in the form of an outer casing provides a further 10% or so energy saving. This thermal insulation system, already used in the ESMA cylindrical dryers, consists of an outer sheet metal panel which completely envelops the dryer to form a ventilated casing.

A hővisszaforgatós, egy égőfejes, zárt ciklusú ESMA szárítóberendezéshez **PLC rendszerű vezérlőszekrény** és érintőképernyős gépkezelői panel tartozik, tehát távvezérléssel is működtethető és ellenőrizhető a rendszer. A gépkezelői panelt lényegében arra tervezték, hogy ömlesztett gabonafélék szárításának folyamatát ellenőrizze a hőfok tekintetében, opcionálisan pedig a nedvességtartalom kijelzésére is szolgálhat. Különösen alkalmas a zárt ciklusú, vagy visszaforgató szárítóberendezésekhez, amelyeknél önállóan, egyszerűen, „testre szabottan" lehet beállítani a kimenetet.
Műszaki segítséget számítógép útján, online lehet kérni.
Az ESMA szárítóberendezéssel kétszeres energiamegtakarítás érhető el:
Először a hűtési zónából származó langyos levegő továbbítása a ventilátorra, majd az égőfejre - ezáltal más berendezésekhez képest mintegy 30%-os energiamegtakarítás valósul meg.
Másodszor: opcionálisan kérhető hozzá **hőszigetelés**: egy külső burkolat. Ez a rendszer, amit már az ESMA hengeres szárítóberendezéseknél is alkalmaztunk, egy külön lemezből áll, ami szellőztetett burkolatot képez; ilyen módon kb. további 10% energiát lehet megtakarítani.

Зерносушилка ESMA непрерывного цикла с одной горелкой с рекуперацией тепла оснащена **панелью управления с системой ПЛК** и сенсорной панелью оператора, а именно системой, способной управлять и контролировать всем процессом сушки, втом числе и удаленно.
Панель оператора представляет собой устройство, специально разработанное для контроля температуры в процессе сушки зерновых, опционально она также может определять влажность. Эта легко настраиваемая система особенно подходит для сушилок с непрерывным циклом или рециркуляционных сушилок с автономной регулировкой выхлопных газов.
Существует возможность запросить онлайн-помощь через пк.
Благодаря сушилкам ESMA вы получите двойную экономию энергоресурсов:
Во-первых, за счет подачи теплого воздуха, поступающего из зоны охлаждения к вентилятору, а затем на горелку - это позволяет сэкономить около 30% энергии по сравнению с другими системами;
Во-вторых, в качестве опции предлагается **теплоизоляция** с внешним обтекателем. Эта система, уже применяемая в цилиндрических сушилках ESMA, состоит из несвязанной накладной панели из листового металла, образующей вентилируемый корпус, что обеспечивает дополнительную экономию энергии в размере около 10%.

MODELS		ES1250RC tons/24h	ES1500RC tons/24h	ES1900RC tons/24h	ES2500RC tons/24h	ES2900RC tons/24h
MAIS DA 28% A 14% - Grain initial/final moisture content: 28% - 14% - Kukorica 28%-14% - Кукуруза от 28% до 14%		122	145	195	245	290
MAIS DA 24% A 14% - Grain initial/final moisture content: 24% - 14% - Kukorica 24%-14% - Кукуруза от 24% до 14%		144	170	220	285	330
DIMENSIONI - SIZE - Méretek - Размеры		mt	mt	mt	mt	mt
	L	5,95	5,95	5,95	5,95	5,95
	W	2,67	2,67	2,67	2,67	2,67
	H	11	12	14	16	18
Capacità mc - Capacity m3 - kapacitás m3 - Производительность m3		24,5	28,4	36,2	44,1	52,0
Ventilatori N. - Fan number - Ventilátorok száma - Количество вентиляторов		1	1	1	1	1
Potenza Ventilatore 1 - Fan power 1 - Ventilátorok teljesítménye 1 - Мощность вентилятора 1		kw 15	kw 22	kw 30	kw 37	kw 37
Potenza Ventilatore 2 - Fan power 2 - Ventilátorok teljesítménye 2 - Мощность вентилятора 2						
Bruciatore N. - Burner n. - Égők száma - Количество горелок		1	1	1	1	1
Bruciatore Kw- Burner kw - Égők kw - горелок kw		1.000	1.200	1.500	1.875	2.250
Kcal/h		860.000	1.032.000	1.290.000	1.612.500	1.935.000

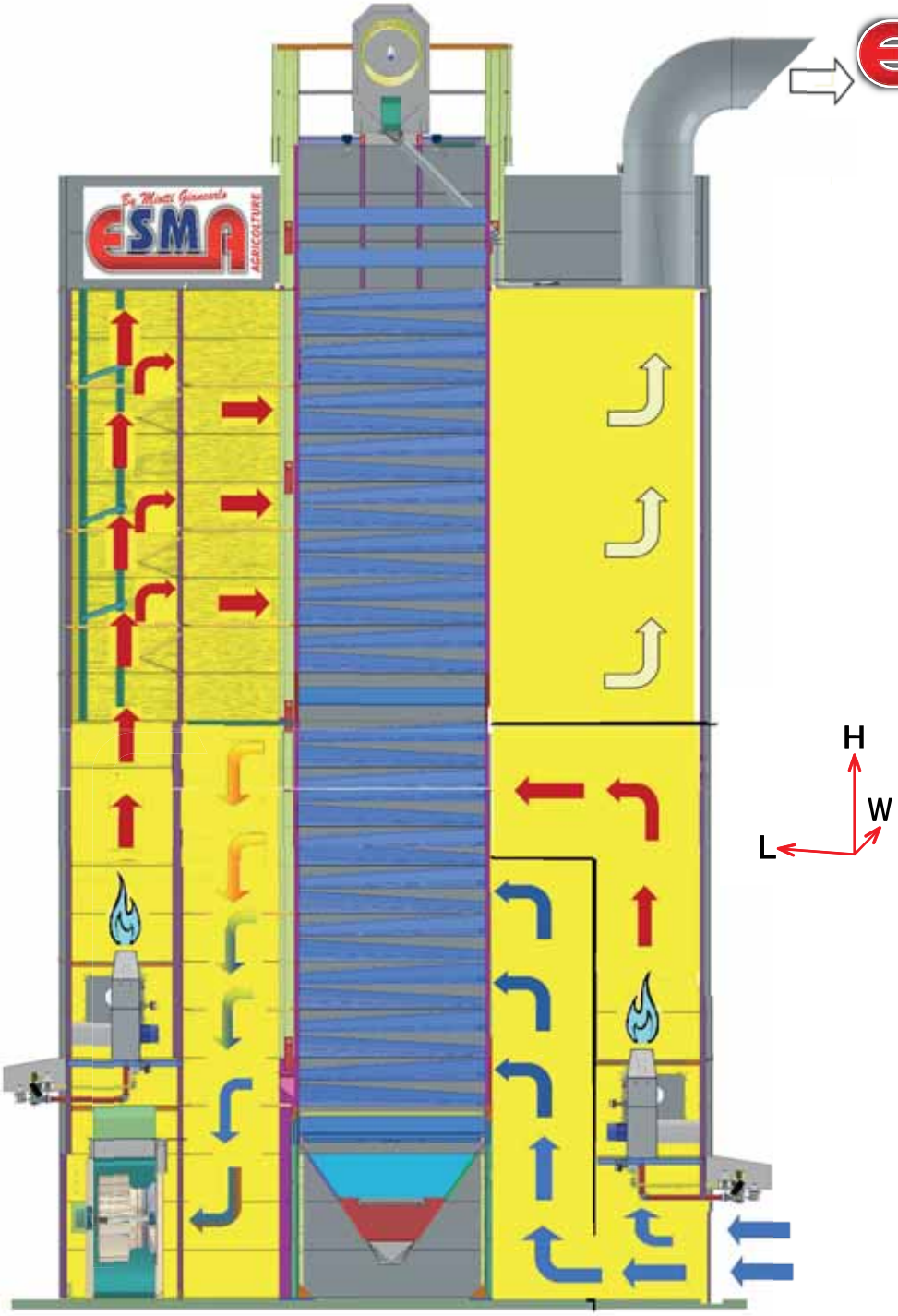

aria esausta
exhaust air
elhasznált levegő
Запас воздуха исчерпан

aria di recupero da raffreddamento
cooling recovery air
hűtésből visszanyert levegő
рекуперированный воздух после сушки и охлаждения

aria di recupero da essiccazione e raffreddamento
drying and cooling recovery air
szárításból és hűtésből visszanyert levegő
рекуперированный воздух после охлаждения

aria temperatura media
mean temperature air
közepes hőmérsékletű levegő
средняя температура воздуха

aria alta temperatura bruciatore
burner high temperature air
égő magas hőmérsékletű levegője
высокая температура воздуха в горелке

aria temperatura ambiente
ambient air temperature
környezeti hőmérsékletű levegő
температура окружающей среды

ESSICCATOIO CICLO CONTINUO CON RIUTILIZZO TOTALE DI CALORE CON DOPPIO BRUCIATORE
CONTINUOUS CYCLE DOUBLE–BURNER DRYER WITH TOTAL HEAT RECOVERY
FOLYAMATOS ÜZEMŰ SZÁRÍTÓBERENDEZÉS TELJES HŐVISSZANYERÉSSEL ÉS KÉT ÉGŐVEL
СУШИЛКИ НЕПРЕРЫВНОГО ЦИКЛА С ПОЛНОЙ РЕКУПЕРАЦИЕЙ ТЕПЛА. ДВОЙНАЯ ГОРЕЛКА

L'essiccatoio a ciclo continuo con riutilizzo di calore totale a doppio bruciatore ESMA è dotato di un **quadro comandi con sistema PLC** e pannello operatore touch screen ovvero sistema capace di azionare e controllare gestendo tutto il processo essiccante anche tramite remoto.
Il pannello operatore nello specifico è un dispositivo progettato appositamente per il controllo del processo di essiccazione dei cereali in versione temperatura, optional può rilevare inoltre l'umidità. E' un sistema particolarmente indicato per gli essiccatoi a ciclo continuo o a ricircolo con regolazione autonoma dello scarico, facilmente personalizzabile. Possibilità di richiedere assistenza online con accesso tramite pc.
Con l'essiccatoio ESMA avete un doppio risparmio energetico:
In primo luogo con il convogliamento dell'aria tiepida proveniente dalla zona di raffreddamento, al ventilatore e successivamente al bruciatore: quest'operazione consente una risparmio energetico del 30% circa rispetto ad altri impianti.
In secondo luogo, di serie c'è l'**Isolamento termico** che viene realizzato con una carenatura esterna. Tale sistema già adottato negli essiccatoi cilindrici ESMA è costituito da un pannello in lamiera sovrapposta che forma un involucro ventilato, grazie al quale si ottiene un ulteriore 10% circa di risparmio energetico.

The ESMA continuous cycle double–burner dryer with total heat recovery is equipped with **a switchboard with PLC** and touch screen operator panel, that is a system for activation and control, also with remote management of the whole drying process.
The operator panel in particular is a device specifically designed to control the drying process of cereals in the temperature version, and it can also sense and measure humidity as an optional feature. This easily customizable system is particularly suitable for continuous cycle or air recirculating dryers with independent discharge regulation. Online technical support with access by pc can be requested.
The ESMA continuous cycle dryer offers a double energy saving. The first is achieved by recovery of the warm air flowing out of the cooling area and its conveyance to the fan and then to the burner, which allows an energy saving of about 30% compared to other plants.
Secondly, the **standard thermal insulation** in the form of an outer casing provides a further 10% or so energy saving. This thermal insulation system, already used in the ESMA cylindrical dryers, consists of an outer sheet metal panel which completely envelops the dryer to form a ventilated casing.

A hővisszaforgatós, két égőfejes, zárt ciklusú ESMA szárítóberendezéshez **PLC rendszerű vezérlőszekrény** és érintőképernyős gépkezelői panel tartozik, tehát távvezérléssel is működtethető és ellenőrizhető a rendszer. A gépkezelői panelt lényegében arra tervezték, hogy ömlesztett gabonafélék szárításának folyamatát ellenőrizze a hőfok tekintetében, opcionálisan pedig a nedvességtartalom kijelzésére is szolgálhat. Különösen alkalmas a zárt ciklusú, vagy visszaforgató szárítóberendezésekhez, amelyeknél önállóan, egyszerűen, „testre szabottan" lehet beállítani a kimenetet.
Műszaki segítséget számítógép útján, online lehet kérni.
Az ESMA szárítóberendezéssel kétszeres energiamegtakarítás érhető el:
Először a hűtési zónából származó langyos levegő továbbítása a ventilátorra, majd az égőfejre - ezáltal más berendezésekhez képest mintegy 30%-os energiamegtakarítás valósul meg.
Másodszor: opcionálisan kérhető **hozzá hőszigetelés:** egy külső burkolat. Ez a rendszer, amit már az ESMA hengeres szárítóberendezéseknél is alkalmaztunk, egy külön lemezből áll, ami szellőztetett burkolatot képez; ilyen módon kb. további 10% energiát lehet megtakarítani.

Зерносушилка ESMA непрерывного цикла с одной горелкой с рекуперацией тепла оснащена **панелью управления с системой ПЛК** и сенсорной панелью оператора, а именно системой, способной управлять и контролировать всем процессом сушки, втом числе и удаленно.
Панель оператора представляет собой устройство, специально разработанное для контроля температуры в процессе сушки зерновых, опционально она также может определять влажность.
Эта легко настраиваемая система особенно подходит для сушилок с непрерывным циклом или рециркуляционных сушилок с автономной регулировкой выхлопных газов.
Существует возможность запросить онлайн-помощь через пк.
Благодаря сушилкам ESMA вы получите двойную экономию энергоресурсов:
Во-первых, за счет подачи теплого воздуха, поступающего из зоны охлаждения к вентилятору, а затем на горелку - это позволяет сэкономить около 30% энергии по сравнению с другими системами.
Во-вторых, в стандартной комплектации имеется теплоизоляция, которая производится с внешним обтекателем. Эта система, уже применяемая в цилиндрических сушилках ESMA, состоит из несвязанной накладной панели из листового металла, образующей вентилируемый корпус, что обеспечивает дополнительную экономию энергии в размере около 10%.

MODELS		ES3500RCT tons/24h	ES4000RCT tons/24h	ES5000RCT tons/24h	ES6000RCT tons/24h	ES7000RCT tons/24h	ES10000RCT tons/24h
MAIS DA 28% A 14% - Grain initial/final moisture content: 28% - 14% - Kukorica 28%-14% - Кукуруза от 28% до 14%		295	395	495	595	685	1000
MAIS DA 24% A 14% - Grain initial/final moisture content: 24% - 14% - Kukorica 24%-14% - Кукуруза от 24% до 14%		339	455	570	685	786	1150
DIMENSIONI - SIZE - Méretek - Размеры		mt	mt	mt	mt	mt	
	L	6,91	6,91	6,91	6,91	6,91	7,50
	W	4,19	4,19	4,19	4,19	4,19	5,75
	H	13	16	18,5	21	23,5	23,5
Capacità mc - Capacity m3 - kapacitás m3 - Производительность m3		55,0	68,2	83,3	98,5	113,6	165
Ventilatori N. - Fan number - Ventilátorok száma - Количество вентиляторов		2	2	2	2	2	2
Potenza Ventilatore 1 - Fan power 1 - Ventilátorok teljesítménye 1 - Мощность вентилятора 1		kw 18,5	kw 22	kw 22	kw 30	kw 37	kw 45
Potenza Ventilatore 2 - Fan power 2 - Ventilátorok teljesítménye 2 - Мощность вентилятора 2		kw 18,5	kw 22	kw 22	kw 30	kw 37	kw 45
Bruciatore N. - Burner n. - Égők száma - Количество горелок		2	2	2	2	2	2
Bruciatore Kw- Burner kw - Égők kw - горелок kw		3.255	3.255	3.750	4.500	5.250	7.550
Kcal/h		2.799.300	2.799.300	3.225.000	3.870.000	4.515.000	6.500.000

COPPO BICONICO CON MAIS
CONICAL DUCTS FOR CORN
Dupla kúpos kupola kukorica
конический канал для кукурузы

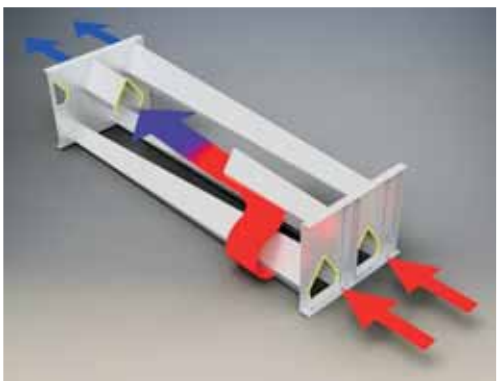

COPPO BICONICO CON GIRASOLE
CONICAL DUCTS FOR SUNFLOWER
Dupla kúpos kupola napraforgó
Конический канал для подсолнуха

Bruciatore grande in vena d'aria
Large air duct gas burner
Nagy égő
Горелка большая с каналом подачи воздуха

Quadro elettrico - Switchboard
Elektromos panel - электрический щит

Bruciatore piccolo in vena d'aria
Small air duct gas burner
Kis égő
горелка маленькая с каналом подачи воздуха

Rampa gas e quadro comandi bruciatore grande
Gas ramp and large burner control panel
Gázrámpa és nagy égő vezérlőpanel
газовая рампа и пульт управления большой горелки

Quadro comandi bruciatore piccolo (bombola di riserva aria pneumatica e pressostato con elettrovalvole)
Small burner control panel (pneumatic air back-up cylinder and pressure switch with solenoid valves)
Kis égő vezérlőpanel (pneumatikus levegő tartalék tartály és nyomásszabályozó mágnesszelepekkel)
пульт управления маленькой горелки (пневматический резервный баллон с воздухом и реле давления с электромагнитными клапанами)

Coclea di scarico - Discharge auger - Leürítő csiga - Разгрузочный шнек

Motoriduttore coclea di scarico e pistone serranda a ghigliottina scarico

Discharge auger gearmotor and discharge guillotine slide gate piston

Leürítő csiga hajtómotor és leürítő toló zsalu dugattyú

Моторедуктор разгрузочного шнека и поршень гильотинной шиберной задвижки разгрузочного желоба

isolamento termico
standard thermal insulation
Hőszigetelését
Теплоизоляция

Compressore per serrande pneumatiche ventilatori e tramoggia di scarico
Compressor for fan and discharge hopper pneumatic slide gates
Kompresszor a ventilátorok pneumatikus zsaluihoz és leürítő garat
Компрессор для пневматических заслонок вентилятора и разгрузочный бункер

Pareggiatore coclea di carico - Levelling loading auger
Betöltő csiga kiegyensúlyozó - Уравнитель загрузочного шнека

Sensore pieno / vuoto tramoggia di carico
Loading hopper full/empty sensor
Betöltő garat tele / üres állapot érzékelő
датчик полный / пустой загрузочный бункер

Basamento essiccatoio con carrello di scarico e tramoggia
Dryer base with discharge trolley and hopper
Szárítóberendezés alapzat leürítő kocsival és garattal
Основание сушилки с разгрузочной тележкой и основанием бункером

Base essiccatoio con coclea di scarico
Dryer base with discharge auger
Szárítóberendezés alapzat leürítő csigával
Основание сушилки с разгрузочным шнеком в процессе монтажа

Base essiccatoio in fase di montaggio - Dryer base during assembly
Szárítóberendezés alapzat összeszerelés alatt
основание сушилки в процессе монтажа

Ventilatore centrifugo ad alto rendimento silenziato
Silenced high efficiency centrifugal fan
Nagy teljesítményű, csendesített üzemű centrifugális ventilátor
высокоэффективный бесшумный центробежный вентилятор

Fase di trasporto - Dryer during transport - Szállítási fázis - фаза транспортировки

Fase di montaggio - Dryer during assembly
Összeszerelési fázis - фаза монтажа

ESMA srl ***società unipersonale***

Via Vegri, 36 • 36047 MONTEGALDA (VI) - Italy

tel. +39 0444 412511 • fax +39 0444 413230 • www.esma.it • info@esma.it • skype: esmasrl

Tutti i dati e le illustrazioni sono puramente indicativi. Possono essere variati a piacere della Ditta costruttrice senza obbligo di preavviso. I dati relativi ai rendimenti sono indicativi. Essi possono variare sensibilmente secondo le indicazioni ambientali (temperature, umidità relativa) e delle caratteristiche del prodotto (grado di maturazione, pulizia ecc.) Differenze importanti sono possibili fra diverse varietà dello stesso prodotto • All data, characteristics and illustrations are just as an indication. The manufacturing company may vary them without notice. The data relevant to yields are just ad indication. These can considerably according to the enviroment conditions (temperature, relative humididy) and the product characteristics (ripening degree, cleaning, etc) Important difference are possible among the different varietes of the same product • A megadott adatok és kiegészítések tájékoztató jellegűek. A gyártó cég ezeket előzetes értesítés nélkül megváltoztathatja. A teljesítményre adott adatok tájékoztató jellegűek. Ezek a környezeti hatásoknak (hőmérséklet, levegő nedvességtartalma) és a termény tulajdonságainak (érettségi szint, tisztaság, stb.) megfelelően jelentősen változhatnak. Ugyanazon termények különböző fajtáinál kritikus különbséges is előfordulhatnak • Все данные и изображения приводятся исключительно для ознакомления. Производитель оставляет за собой право внесения изменений в оборудование без предварительного предупреждения. Данные, касающиеся производительности приводятся для ознакомления. Значения могут значительно изменяться в соответствии с показателями окружающей среды (температура, относительная влажность) и характеристиками продукции (степень зрелости, очистка и т.п.) Важные различия отмечаются между разными сортами одного продукта.